Technisches Datenblatt

Produktmerkmale

Steakgrill elektrisch mit digitalem Timer und obere Kontaktplatte 65x48 Tisch 230/400 V / 1/3N		
Modell	**SAP -Code**	00021131
FTHC 60 ED + KD 30 T	**Eine Gruppe von Artikeln - Web**	Grills und Grillplatten



- Top -Typ: glatt
- Griddle -Abmessungen [mm x mm]: 650 x 480 + 320 x 380
- Bratpflegemittel [MM]: 10.00
- Behälter für flüssiges Fett: Ja
- Unabhängige Heizzonen: Eigenständige Bedienung für jede Heizzone auf der unteren Platte und für die oberen Platten
- Maximale Gerätetemperatur [° C]: 300
- Oberflächenfinish: Durable Chrom
- Abnehmbarer Rand: Nein

SAP -Code	00021131	**Power Electric [KW]**	9.000
Netzbreite [MM]	660	**Wird geladen**	230/400 V / 1/3N - 50 Hz
Nettentiefe [MM]	660	**Griddle -Abmessungen [mm x mm]**	650 x 480 + 320 x 380
Nettohöhe [MM]	400	**Top -Typ**	glatt
Nettogewicht / kg]	62.00		

RM GASTRO, s.r.o.,
Třída Čs. armády 816,
391 81 Veselí nad Lužnicí 1, ID:49825062

Technisches Datenblatt

Technische Zeichnung

Steakgrill elektrisch mit digitalem Timer und obere Kontaktplatte 65x48 Tisch 230/400 V / 1/3N		
Modell	**SAP -Code**	00021131
FTHC 60 ED + KD 30 T	**Eine Gruppe von Artikeln - Web**	Grills und Grillplatten

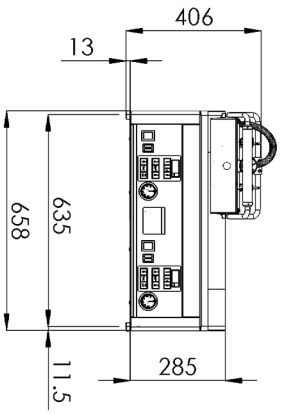

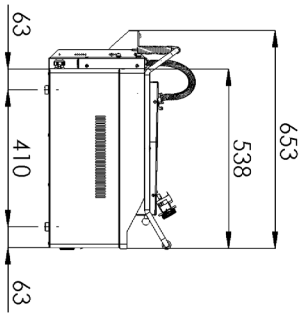

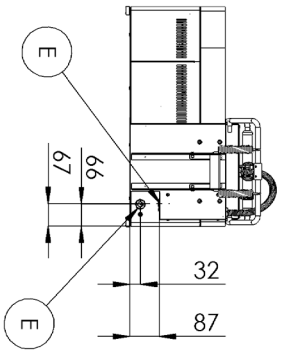

RM GASTRO, s.r.o.,
Třída Čs. armády 816,
391 81 Veselí nad Lužnicí 1, ID:49825062

Technisches Datenblatt

technische Parameter

Steakgrill elektrisch mit digitalem Timer und obere Kontaktplatte 65x48 Tisch 230/400 V / 1/3N

Modell	SAP -Code	00021131
FTHC 60 ED + KD 30 T	Eine Gruppe von Artikeln - Web	Grills und Grillplatten

1. **SAP -Code:**
   00021131
2. **Netzbreite [MM]:**
   660
3. **Nettentiefe [MM]:**
   660
4. **Nettohöhe [MM]:**
   400
5. **Nettogewicht / kg]:**
   62.00
6. **Bruttobreite [MM]:**
   710
7. **Grobtiefe [MM]:**
   725
8. **Bruttohöhe [MM]:**
   540
9. **Bruttogewicht [kg]:**
   65.00
10. **Gerätetyp:**
    Elektrisches Gerät
11. **Konstruktionstyp des Geräts:**
    Tischgerät
12. **Power Electric [KW]:**
    9.000
13. **Wird geladen:**
    230/400 V / 1/3N - 50 Hz
14. **Schutz der Kontrollen:**
    IPX4
15. **Die Außenfarbe des Geräts:**
    Edelstahl
16. **Material:**
    AISI 430
17. **Indikatoren:**
    Betrieb und Heizen
18. **Oberflächenfinish:**
    Durable Chrom
19. **Maximale Gerätetemperatur [° C]:**
    300
20. **Mindestvorrichtungstemperatur [° C]:**
    50
21. **Griddle -Abmessungen [mm x mm]:**
    650 x 480 + 320 x 380
22. **Bratpflegemittel [MM]:**
    10.00
23. **Behälter für flüssiges Fett:**
    Ja
24. **Unabhängige Heizzonen:**
    Eigenständige Bedienung für jede Heizzone auf der unteren Platte und für die oberen Platten
25. **Abnehmbarer Rand:**
    Nein
26. **Gleichmäßige Erwärmung:**
    Ja
27. **Top -Typ:**
    glatt
28. **Querschnitt der Leiter CU [mm²]:**
    4

RM GASTRO, s.r.o.,
Třída Čs. armády 816,
391 81 Veselí nad Lužnicí 1, ID:49825062